GROMET®

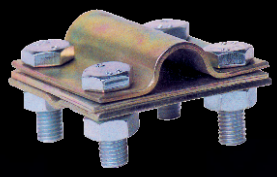

MASZTY ODGROMOWE

2015

30 MASZT WOLNOSTOJĄCY

Służy jako podwyższony, pionowy zwód odgromowy, mający za zadanie ochronę pojedynczych elementów dachu. Mocowanie do podłoża za pomocą:
- przykręcanej płyty metalowej (podstawa masztu płytowa)
- podstawy metalowej z obciążnikiem betonowym podstawy masztu (poz. 37011, 37031)

Mocowanie szpicy masztu:
- do podstawy płytowej - poprzez wkręcenie w tulejkę ustalającą

30011..... z podstawą metalową H=1,5 mb
30021..... z podstawą metalową H=2,0 mb
30031..... z podstawą metalową H=2,5 mb
30041..... z podstawą metalową H=3,0 mb
30051..... z podstawą metalową H=3,5 mb
30052..... z podstawą metalową H=4,0 mb

30061..... z podstawą betonową H=1,5 mb
30071..... z podstawą betonową H=2,0 mb
30081..... z podstawą betonową H=2,5 mb
30091..... z podstawą betonową H=3,0 mb
30101..... z podstawą betonową H=3,5 mb
30102..... z podstawą betonową H=4,0 mb

30011

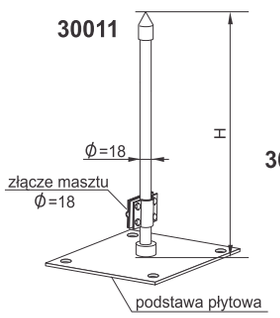

30021

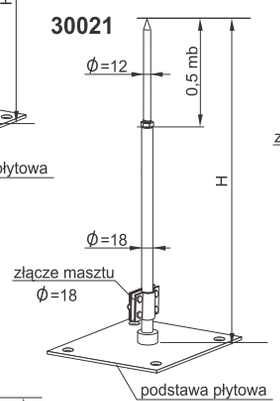

30031

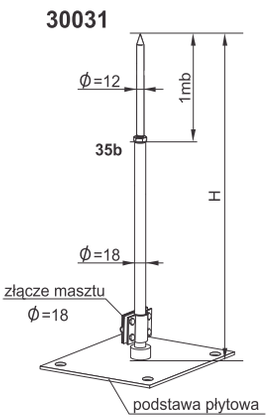

30041

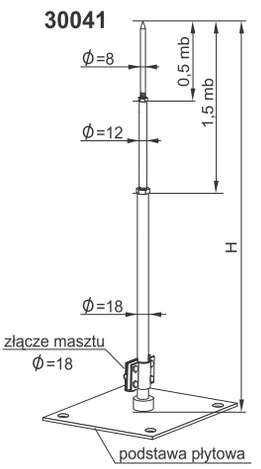

30051

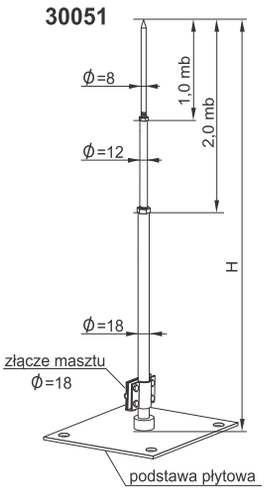

30052

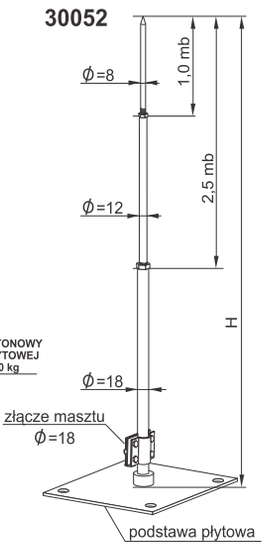

30061

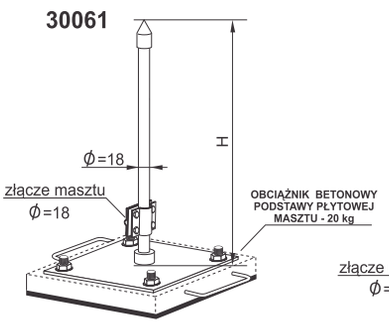

30071

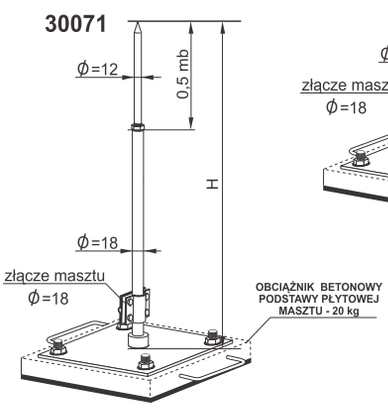

30081

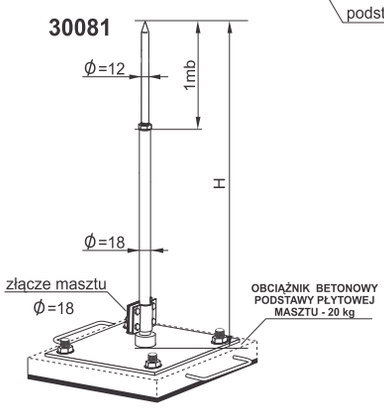

30091

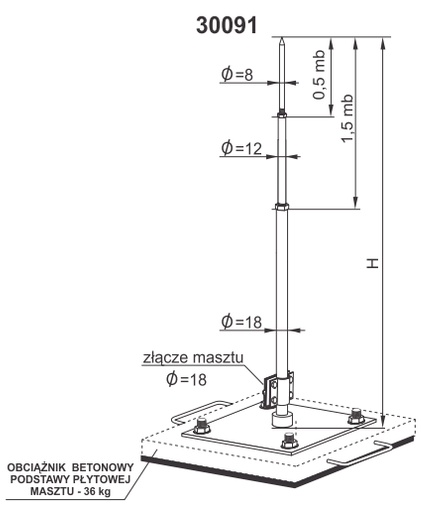

30101

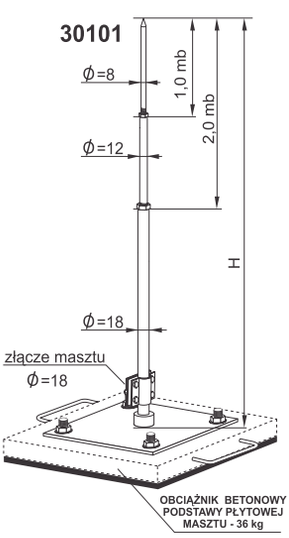

30102

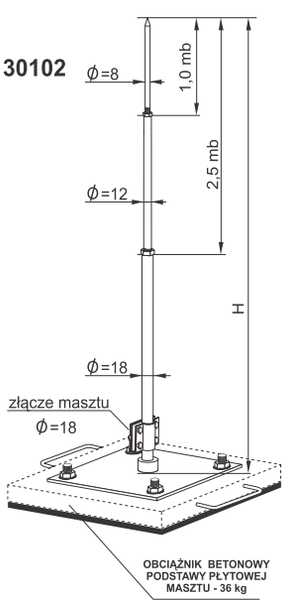

☑ OCYNKOWANE ☐ MIEDZIANE ☑ MIEDZIOWANE

MASZTY ODGROMOWE

30 MASZT WOLNOSTOJĄCY

Służy jako wysoki, pionowy zwód odgromowy, mający za zadanie ochronę pojedynczych elementów dachu. Mocowanie do podłoża za pomocą:
- przykręcanej płyty metalowej (podstawa masztu płytowa)
- przykręcanego trójnogu
- podstawy metalowej z obciążnikiem betonowym podstawy masztu (poz. 37031)
- trójnogu z obciążnikami betonowymi trójnogu (poz. 37011, 37041)

Mocowanie szpicy masztu:
- do podstawy płytowej - poprzez wkręcenie w tulejkę ustalającą
- do trójnogu - poprzez skręcenie szpicy z trójnogiem nakrętką M16.

Połączenie trzech prętów Ø9 ze szpicą masztu za pomocą płytki odciągowej prostej (poz. 36111) i śrub rzymskich M10 (poz. 29021)

30111..... na trójnogu H=4,0 mb
30121..... na trójnogu H=4,5 mb
30122..... na trójnogu H=5,0 mb
30131..... na trójnogu z podstawami betonowymi H=4,0 mb
30141..... na trójnogu z podstawami betonowymi H=4,5 mb
30151..... na trójnogu z podstawami betonowymi H=5,0 mb

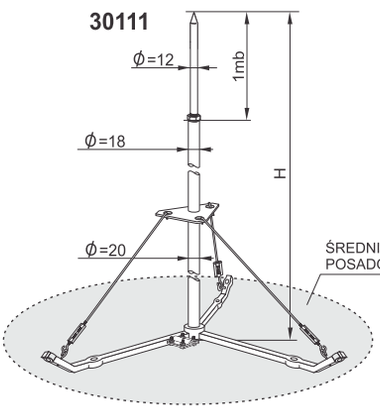

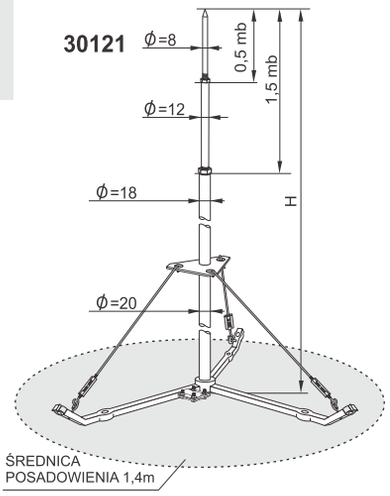

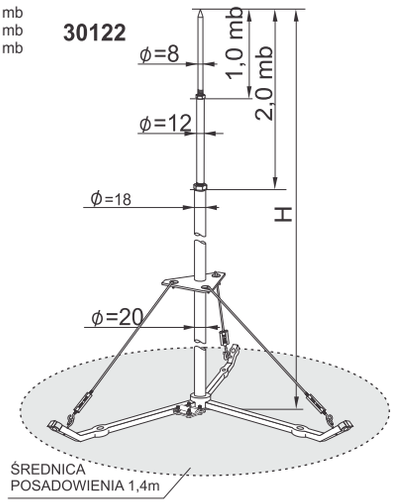

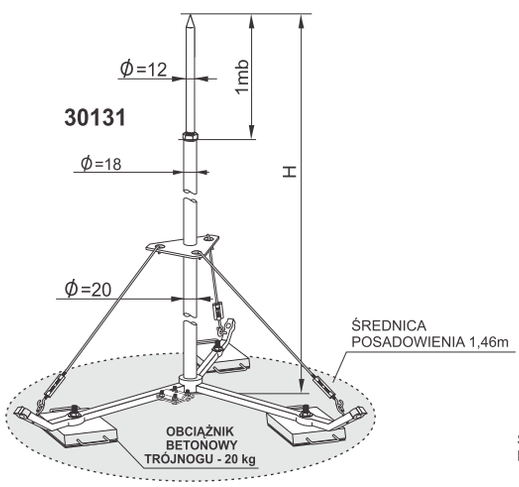

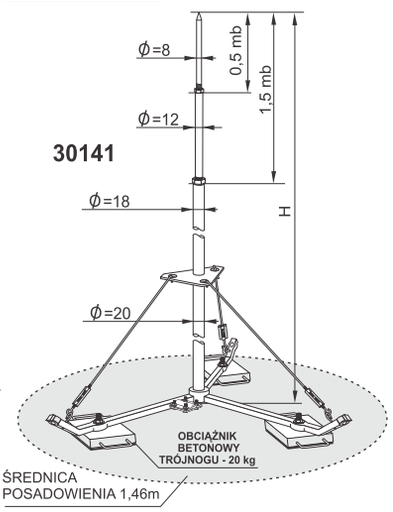

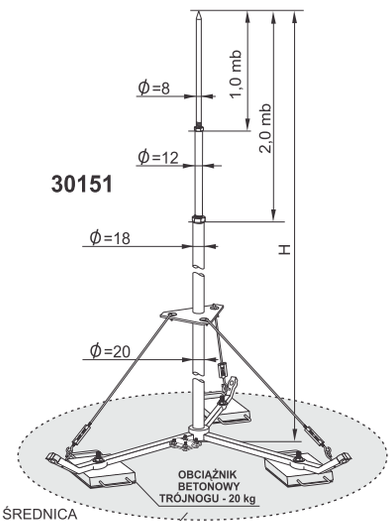

30 MASZT NA FELC BLACHY

NOWOŚĆ

Służy jako podwyższony, pionowy zwód odgromowy, do ochrony powierzchni dachu lub jego pojedynczych elementów. Mocowany do połączeń blachy na felc uchwytami na felc blachy.

30201..... na felc blachy H=1,5 mb
30211..... na felc blachy H=2,0 mb
30221..... na felc blachy H=2,5 mb

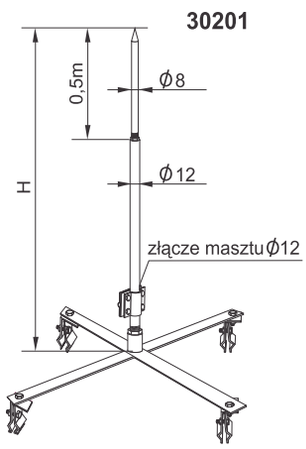

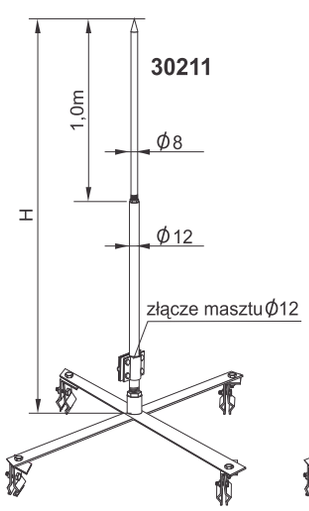

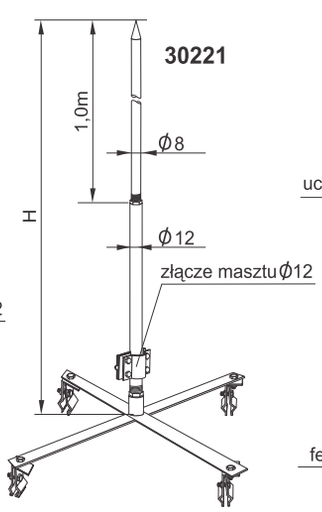

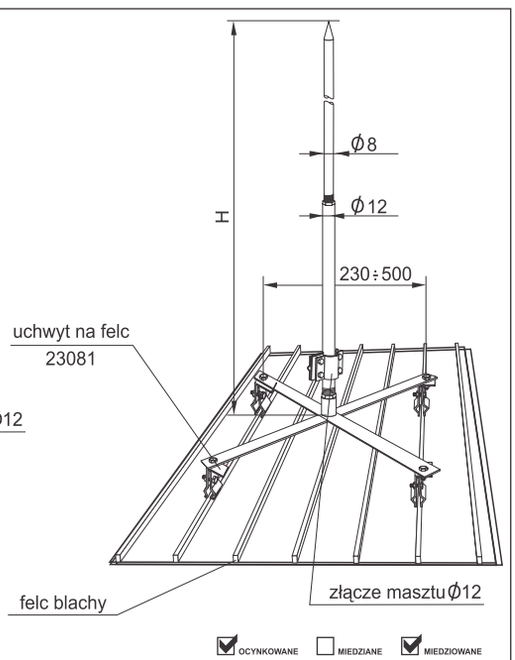

30 MASZT NA BLACHĘ FALISTĄ

Służy jako podwyższony, pionowy zwód odgromowy, do ochrony powierzchni dachu o małym pochyleniu (do 8%) lub jego pojedynczych elementów. Mocowany na obciążnikach betonowych cylindrycznych.

30301..... na blachę falistą H=1,5m
30311..... na blachę falistą H=2,0m
30321..... na blachę falistą H=2,5m

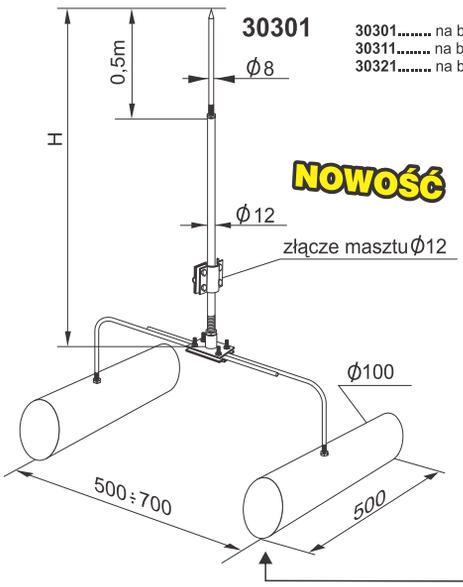

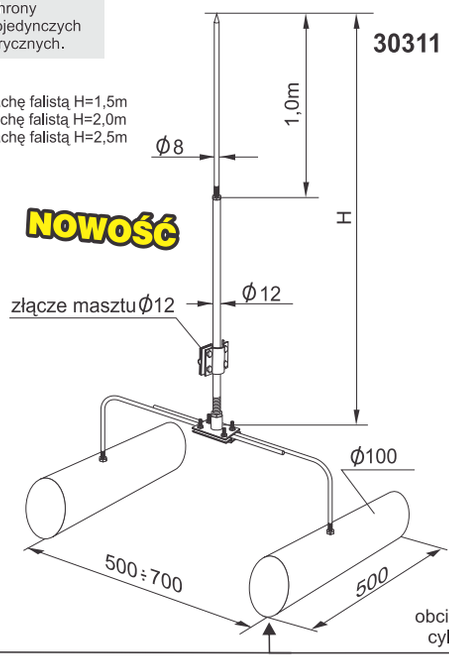

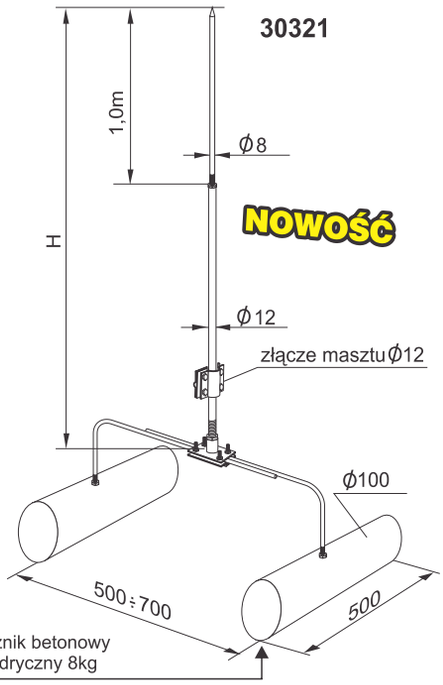

obciążnik betonowy cylindryczny 8kg

30 MASZT ALUMINIOWY

NOWOŚĆ

Służy do ochrony odgromowej elementów dachu (sterownie, klimatyzatory, wywietrzniki). Posadowiony na obciążnikach betonowych. Lekka aluminiowa konstrukcja jest odporna na działanie czynników atmosferycznych. Składany z elementów o długości do 2 m. złącze masztu - ze stali nierdzewnej. Maszt rurowy z gwintem M12 można łączyć z poz.20012NR, 20022NR, 20032NR, 20042NR, 20062NR

30401..... z podstawą betonową H=1,0 mb
30411..... z podstawą betonową H=1,5 mb
30421..... z podstawą betonową H=2,0 mb
30431..... z podstawą betonową H=2,5 mb
30441..... z podstawą betonową H=3,0 mb
30451..... z podstawą betonową H=3,5 mb
30501..... bez podstawy H=1,0 mb
30511..... bez podstawy H=1,5 mb
30521..... bez podstawy H=2,0 mb
30531..... bez podstawy H=2,5 mb
30541..... bez podstawy H=3,0 mb
30551..... bez podstawy H=3,5 mb
30601..... rurowy M12, H=1,0 mb
30611..... rurowy M12, H=1,5 mb
30621..... rurowy M12, H=2,0 mb

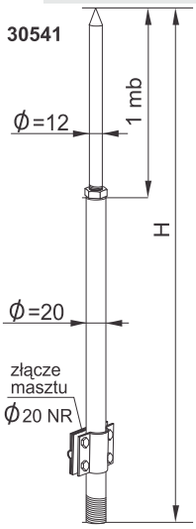

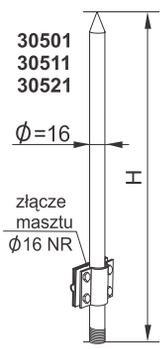

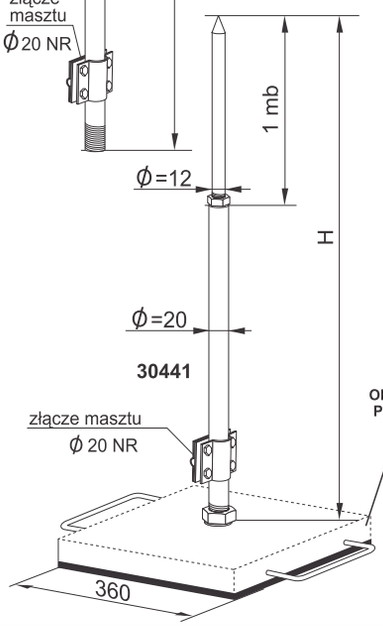

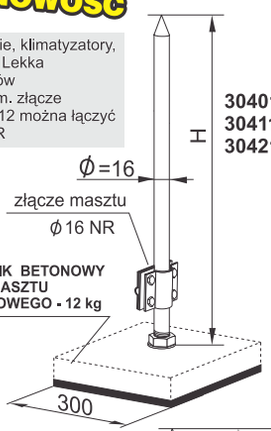

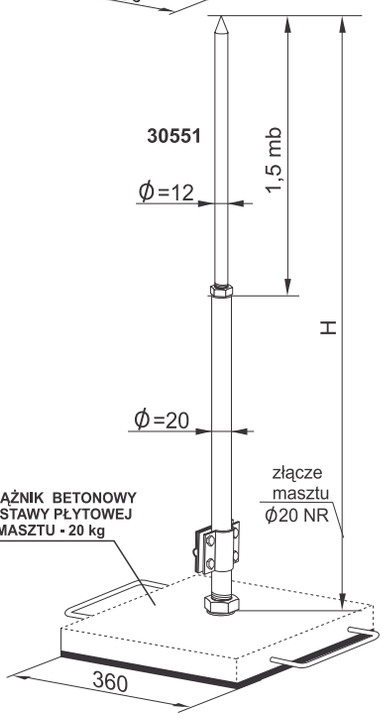

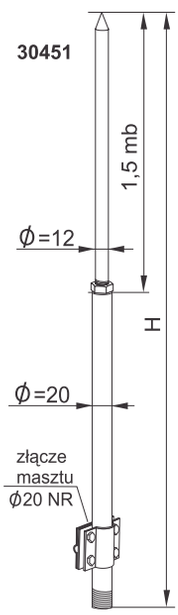

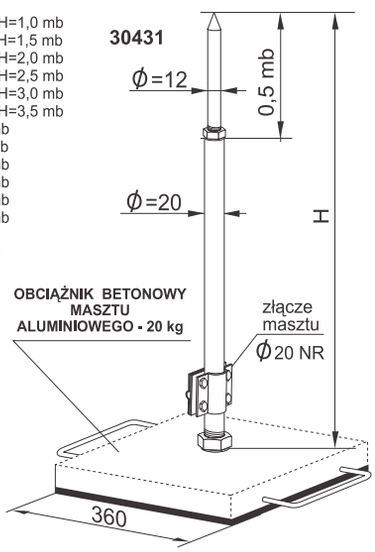

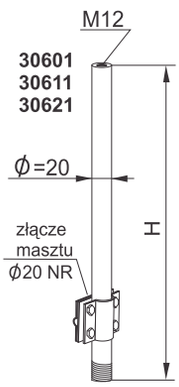

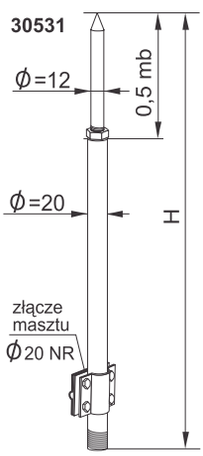

☑ OCYNKOWANE ☐ MIEDZIANE ☑ MIEDZIOWANE

31 MASZT Z ODCIĄGAMI

Służy do ochrony odgromowej elementów konstrukcji dachu lub poszczególnych urządzeń (sterownie, klimatyzatory, wentylatory, talerze anten, itp) tworząc strefy ochronne. Mocowanie do podłoża za pomocą:
-przykręcanego trójnogu
-trójnogu z obciążnikami betonowymi trójnogu
Naciąg masztu realizowany jest za pomocą: trzech prętów Ø9, trzech śrub rzymskich M10 (poz. 29021), mocowanych do trónogu masztu i płytki odciągowej prostej (poz. 36111), naprężanych śrubami rzymskimi M10 (elementy wliczane w cenę masztu)

31021..... na trójnogu H=5,5 mb
31031..... na trójnogu H=6,0 mb
31032..... na trójnogu H=6,5 mb

31051..... na trójnogu i z podstawami betonowymi H=5,5 mb
31061..... na trójnogu i z podstawami betonowymi H=6,0 mb
31071..... na trójnogu i z podstawami betonowymi H=6,5 mb

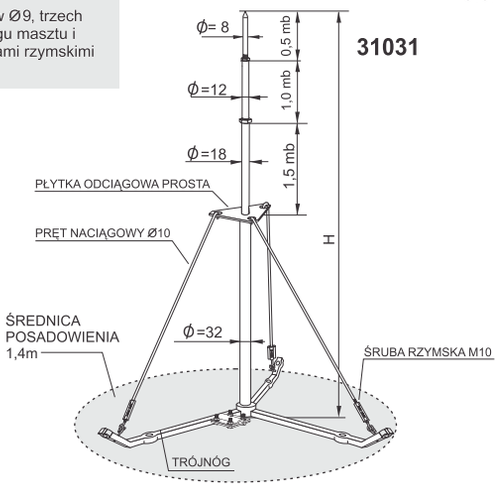

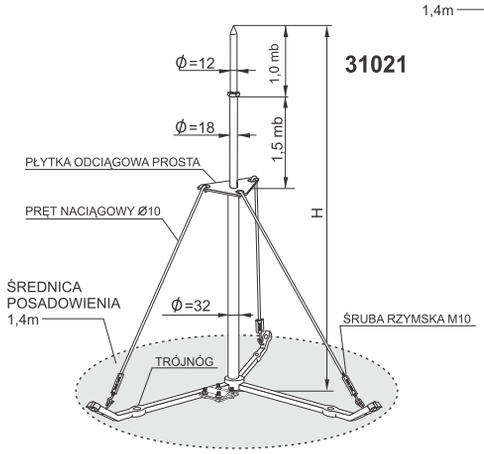

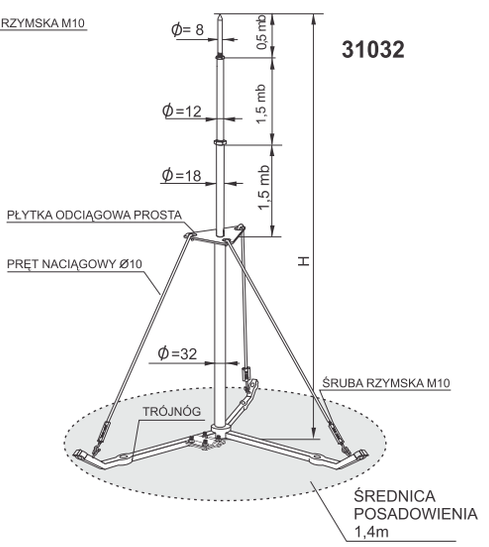

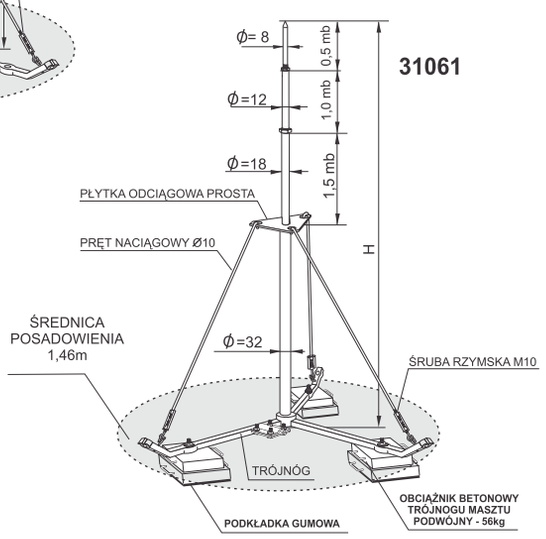

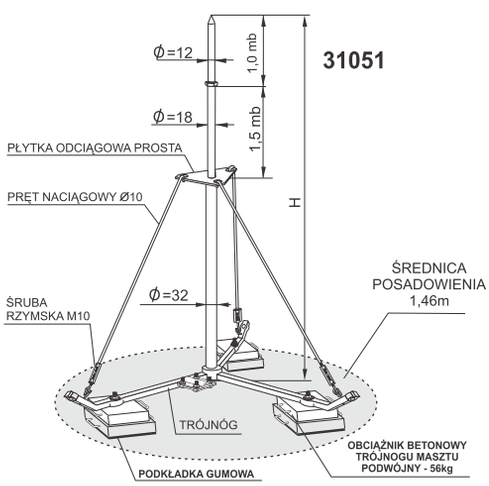

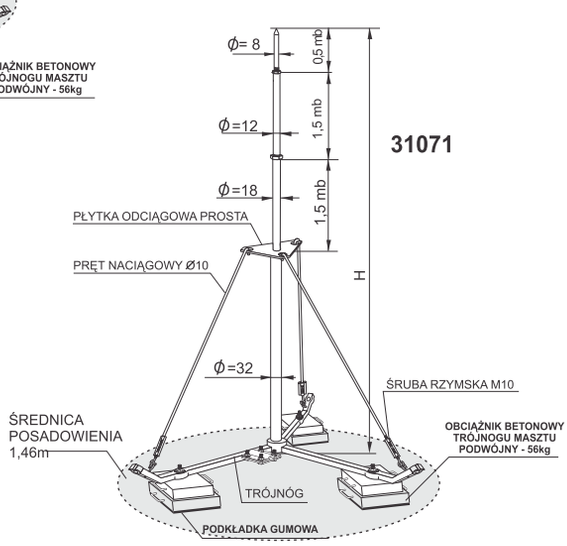

☑ OCYNKOWANE ☐ MIEDZIANE ☑ MIEDZIOWANE

31 MASZT Z ODCIĄGAMI

Służy do ochrony odgromowej elementów konstrukcji dachu lub poszczególnych urządzeń (sterownie, klimatyzatory, wentylatory, talerze anten, itp) tworząc strefy ochronne. Mocowanie do podłoża za pomocą:
-przykręcanego trójnogu
-trójnogu z obciążnikami betonowymi trójnogu
Naciąg masztu realizowany jest za pomocą: trzech prętów Ø9, trzech śrub rzymskich M10 (poz. 29021), mocowanych do trónogu masztu i płytki odciągowej prostej (poz. 36111), naprężanych śrubami rzymskimi M10 (elementy wliczane w cenę masztu)

31033..... na trójnogu H=7,0 mb
31072..... na trójnogu i z podstawami betonowymi H=7,0 mb

31033

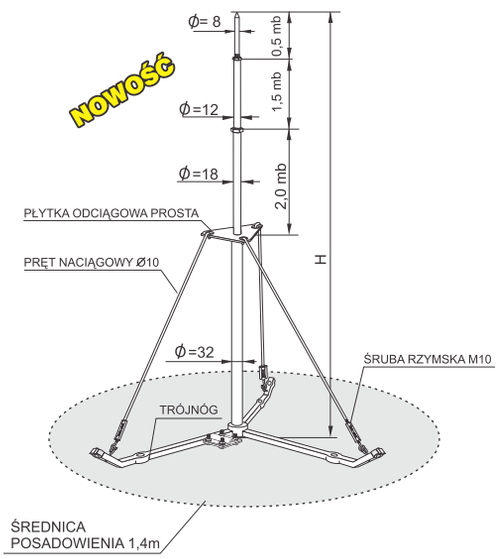

31072

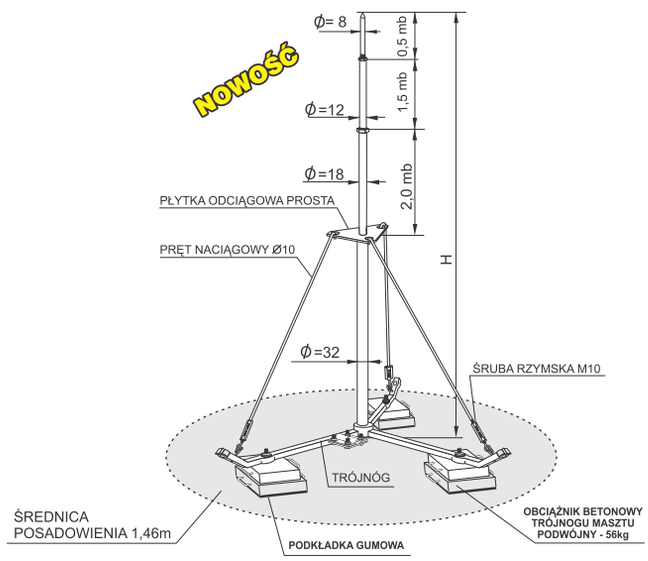

☑ OCYNKOWANE ☐ MIEDZIANE ☑ MIEDZIOWANE

31 MASZT Z ODCIĄGAMI

Służy do ochrony odgromowej budynku lub elementów konstrukcji dachu, tworząc strefy ochronne. Mocowanie do podłoża za pomocą:
-składanego trójnogu i trzech par obciąników betonowych (2x 56 kg).
Konstrukcja masztu - składana ułatwia pakowanie i transport.

31081..... na trójnogu i z podstawami betonowymi H=7,5 mb
31082..... na trójnogu i z podstawami betonowymi H=8,0 mb

31081

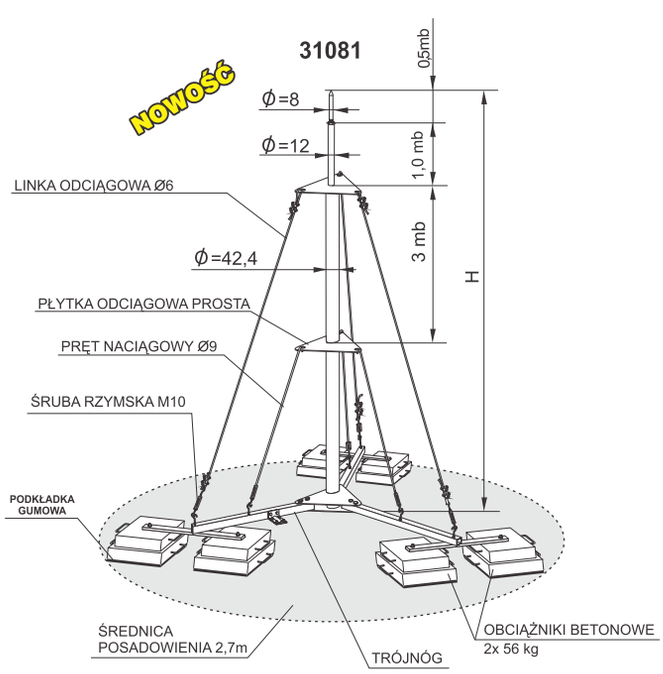

31082

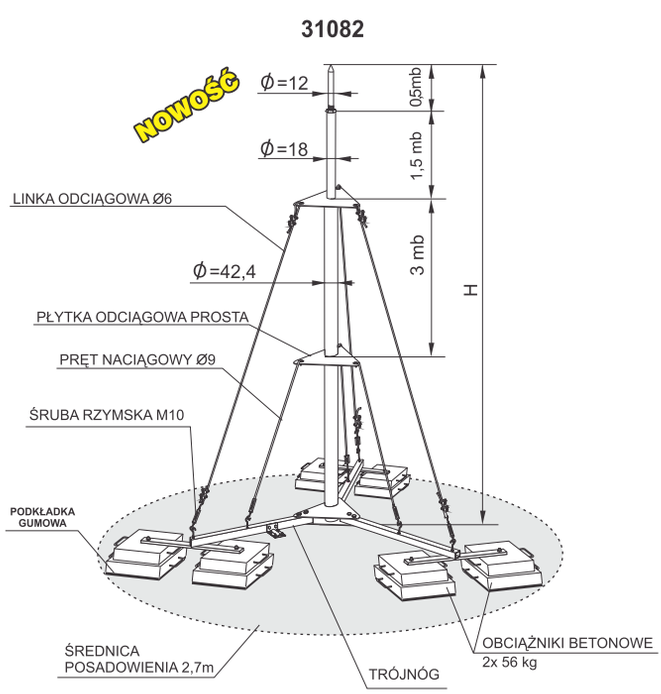

☑ OCYNKOWANE ☐ MIEDZIANE ☑ MIEDZIOWANE

31 MASZT Z ODCIĄGAMI

Służy do ochrony odgromowej budynku lub elementów konstrukcji dachu, tworząc strefy ochronne. Mocowanie do podłoża za pomocą: -składanego trójnogu i trzech par obciąników betonowych (2x 56 kg). Konstrukcja masztu - składana ułatwia pakowanie i transport.

31083..... na trójnogu i z podstawami betonowymi H=8,5 mb
31084..... na trójnogu i z podstawami betonowymi H=9,0 mb
31085..... na trójnogu i z podstawami betonowymi H=9,5 mb
31086..... na trójnogu i z podstawami betonowymi H=10,0 mb

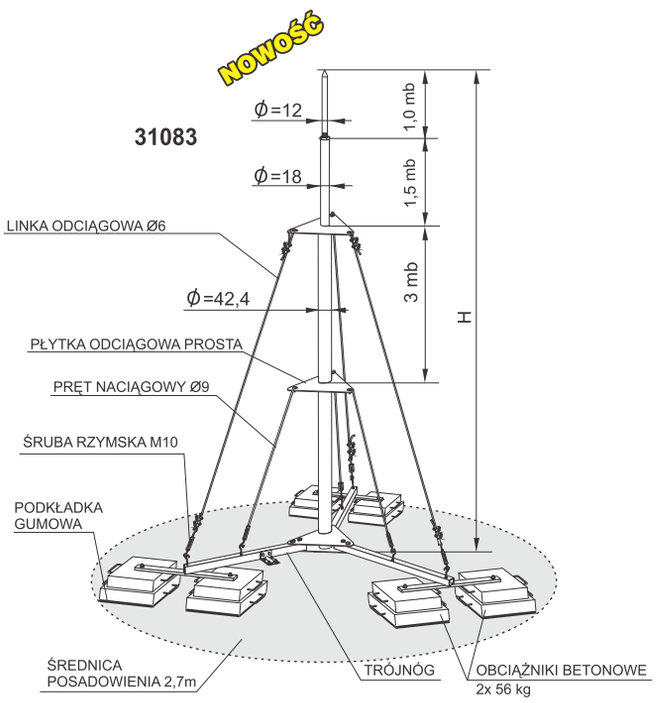

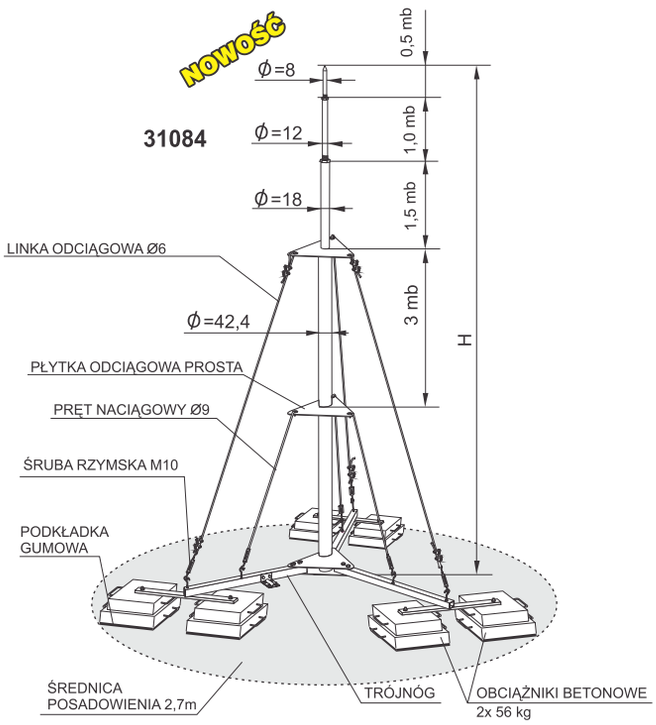

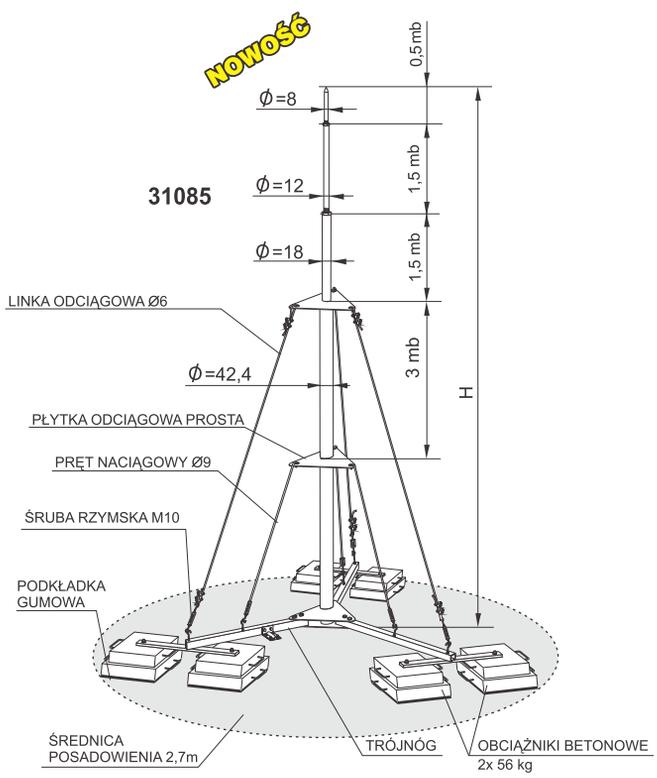

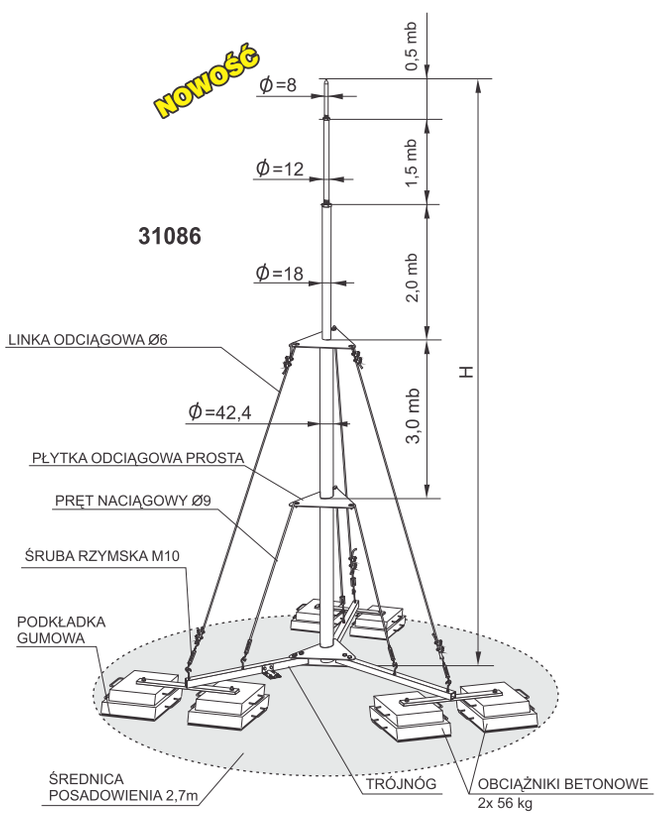

☑ OCYNKOWANE ☐ MIEDZIANE ☑ MIEDZIOWANE

31 MASZT Z ODCIĄGAMI I ZWODAMI IZOLOWANYMI

Służą do ochrony odgromowej obiektów znajdujących się na dachu. Odsunięcie zwodu od masztu zapobiega przeskokom iskry do chronionego obiektu i pozwala na usytuowanie masztu bliżej obiektu, dzięki czemu zwiększa się powierzchnia ochrony odgromowej danego obiektu (sterownie, klimatyzatory, anteny satelitarne, itp). Odstęp izolacyjny wg PN-EN62305-3. Stosować dla budynków o wysokości do 18m.

31101..... na trójnogu H=2,8 mb
31111..... na trójnogu H=4,2 mb
31121..... na trójnogu H=5,7 mb

31141..... na trójnogu i z podstawami betonowymi H=3,0 mb
31151..... na trójnogu i z podstawami betonowymi H=4,4 mb
31161..... na trójnogu i z podstawami betonowymi H=5,9 mb

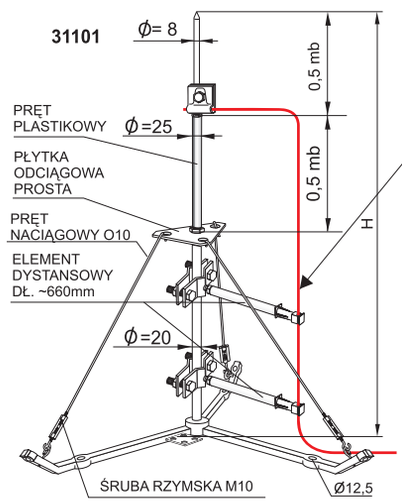

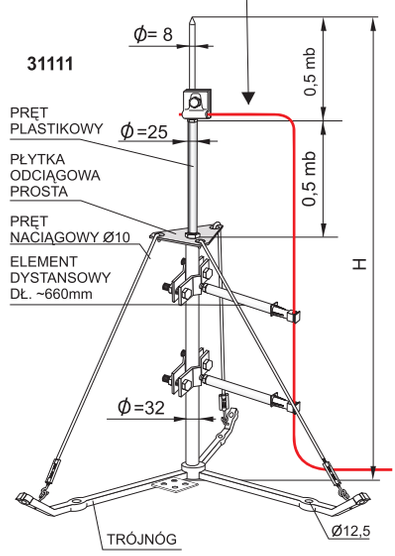

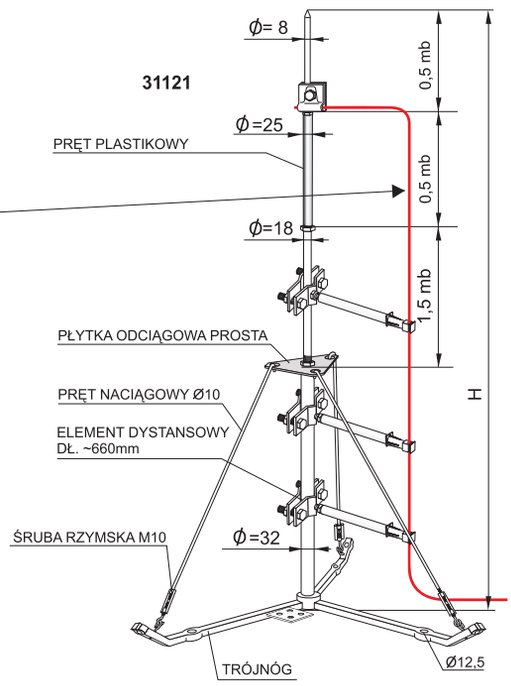

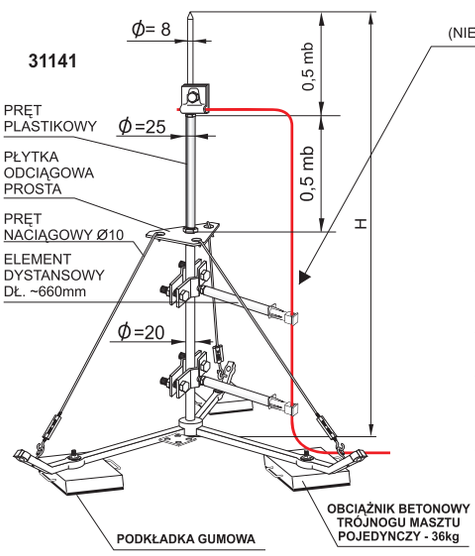

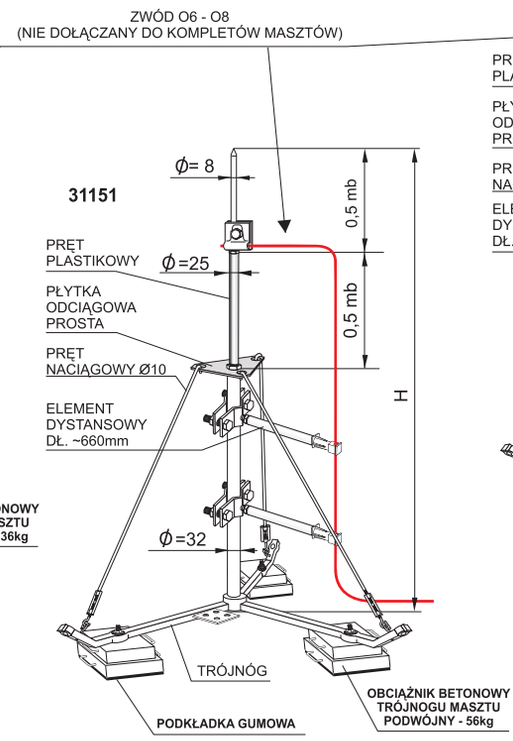

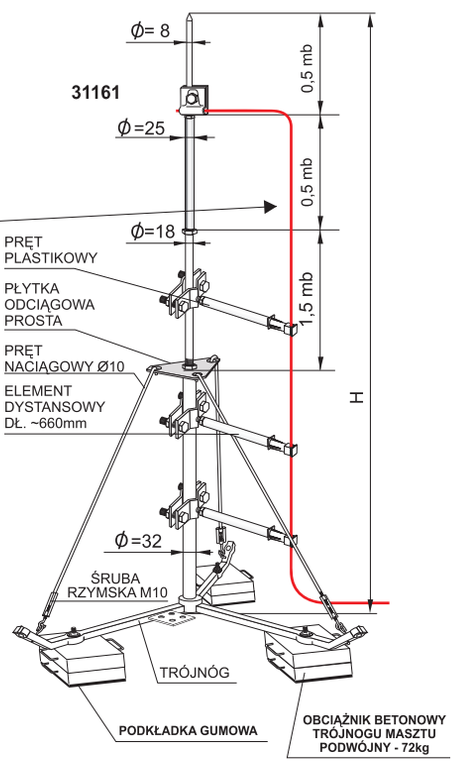

☑ OCYNKOWANE ☐ MIEDZIANE ☑ MIEDZIOWANE

31 MASZT NA TRÓJNOGU Z PRZEWODEM isCon

Maszt służy do ochrony odgromowej obiektów „wrażliwych" (sterownie, anteny satelitarne itp) nie uwzględniającej odstępu izolacyjnego s. Prowadzenie przewodu isCon w otworze rury masztu.

31301.....H=2,90m
31311.....H=3,40m
31321.....H=3,90m

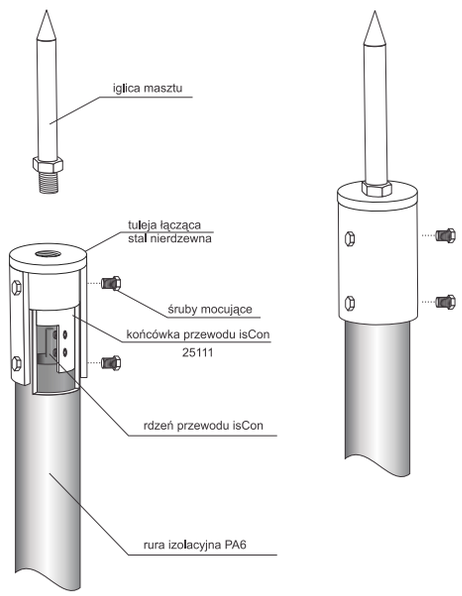

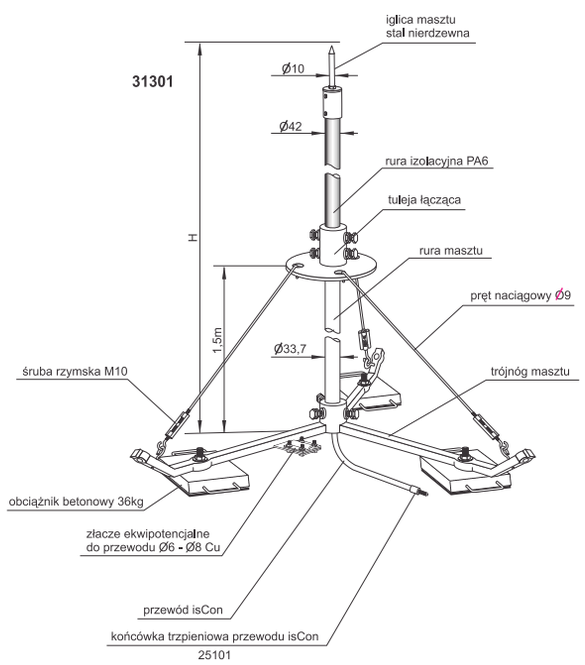

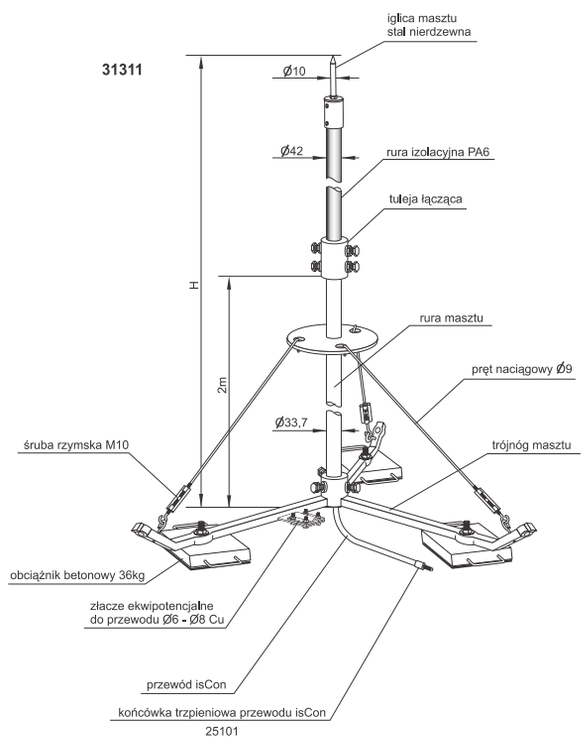

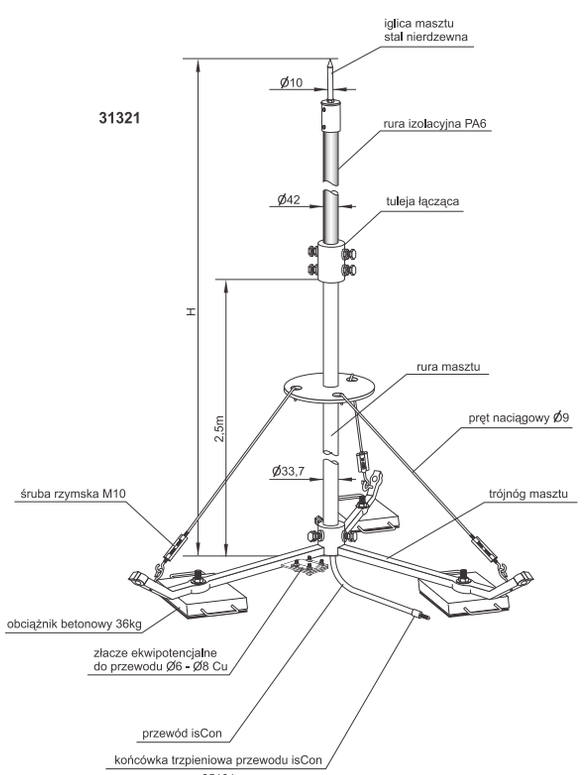

☑ OCYNKOWANE ☐ MIEDZIANE ☑ MIEDZIOWANE

31 MASZT NA TRÓJNOGU Z PRZEWODEM isCon

Maszt służy do ochrony odgromowej obiektów „wrażliwych” (sterownie, anteny satelitarne itp) nie uwzględniającej odstępu izolacyjnego s. Prowadzenie przewodu isCon w otworze rury masztu.

31331.....H=4,50m
31341.....H=5,50m
31351.....H=6,00m

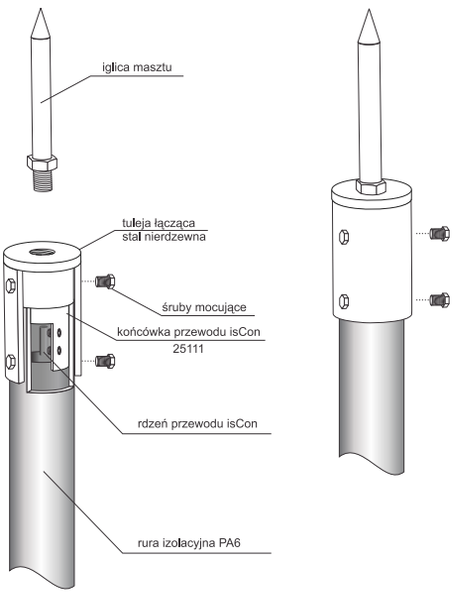

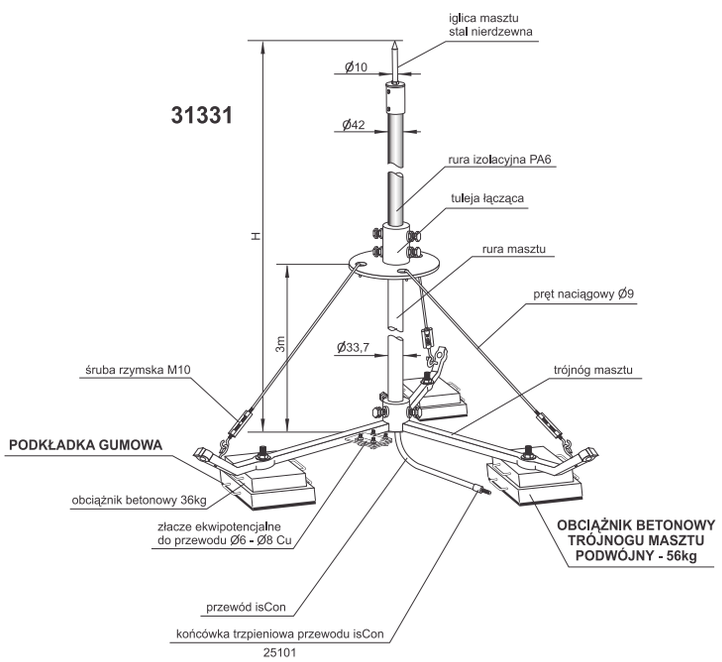

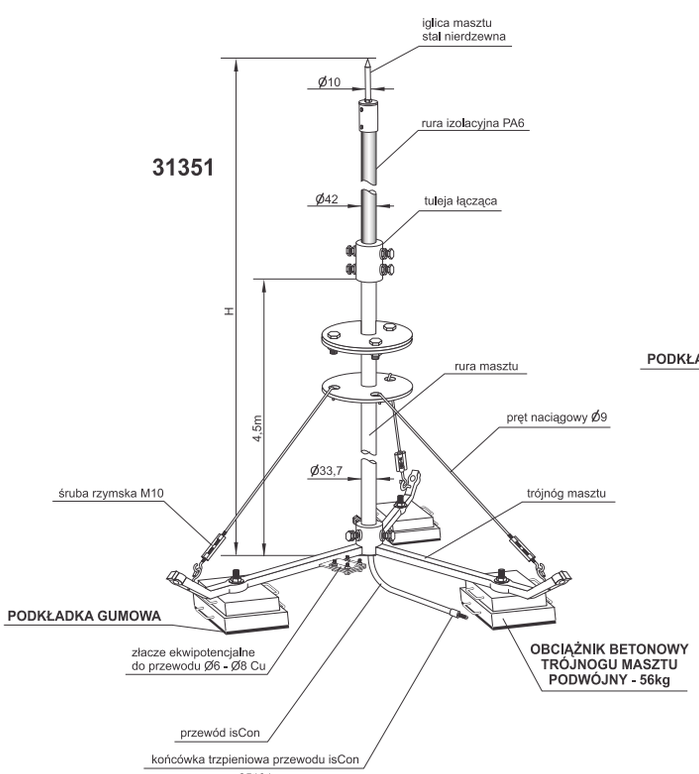

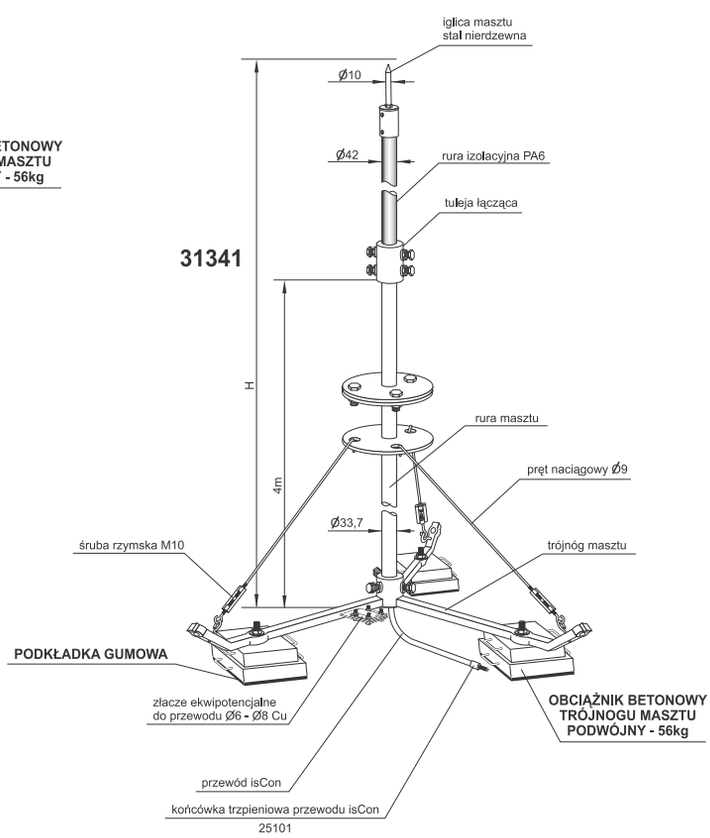

☑ OCYNKOWANE ☐ MIEDZIANE ☑ MIEDZIOWANE

MASZTY ODGROMOWE

31 AKCESORIA MASZTÓW

Służą jako elementy izolujące lub mocujące do masztów odgromowych. Przeguby regulacyjne umożliwiają posadowienie poziome masztów na powierzchni o pochyłości do 8°. Złącze 31262 służy do połączeń końcówki trzpieniowej przewodu isCon i szpicy masztu 31301-31351.

31201..... pręt izolacyjny PA6, M12/M8, Ø25, H=0,75mb
31202..... pręt izolacyjny PA6, M12/M8, Ø30, H=1,00mb
31203..... pręt izolacyjny PA6, M12/M8, Ø30, H=1,50mb
31204..... pręt izolacyjny PA6, M12/M8, Ø30, H=2,00mb
31211..... wspornik izolacyjny dystansowy z uchwytem do pręta Ø10 - Ø20
31212..... wspornik izolacyjny dystansowy z uchwytem do rury Ø32 - Ø42
31221..... wspornik izolacyjny mocujący maszty bez podstawy do ściany
31222..... wspornik izolacyjny mocujący maszty bez podstawy do rury Ø32 - Ø42
31223..... wspornik izolacyjny mocujący - do zwodów Ø6 - Ø10
31231..... wspornik izolacyjny mocujący dwuramienny
31241..... przegub regulacyjny do masztów z podstawą betonową pojedynczą
31242..... zestaw przegubów regulacyjnych do masztów na trójnogu z podstawami betonowymi
31251..... złącze masztu (iglicy) Ø12
41041..... złącze masztu i uziomu Ø18
41042/NR.. złącze masztu i uziomu Ø16 NR
31252/NR.. złącze masztu Ø20 NR
31253..... złącze masztu Ø32
31261..... złącze masztu i przewodu isCon pojedyncze
31262..... złącze masztu i przewodu isCon podwójne

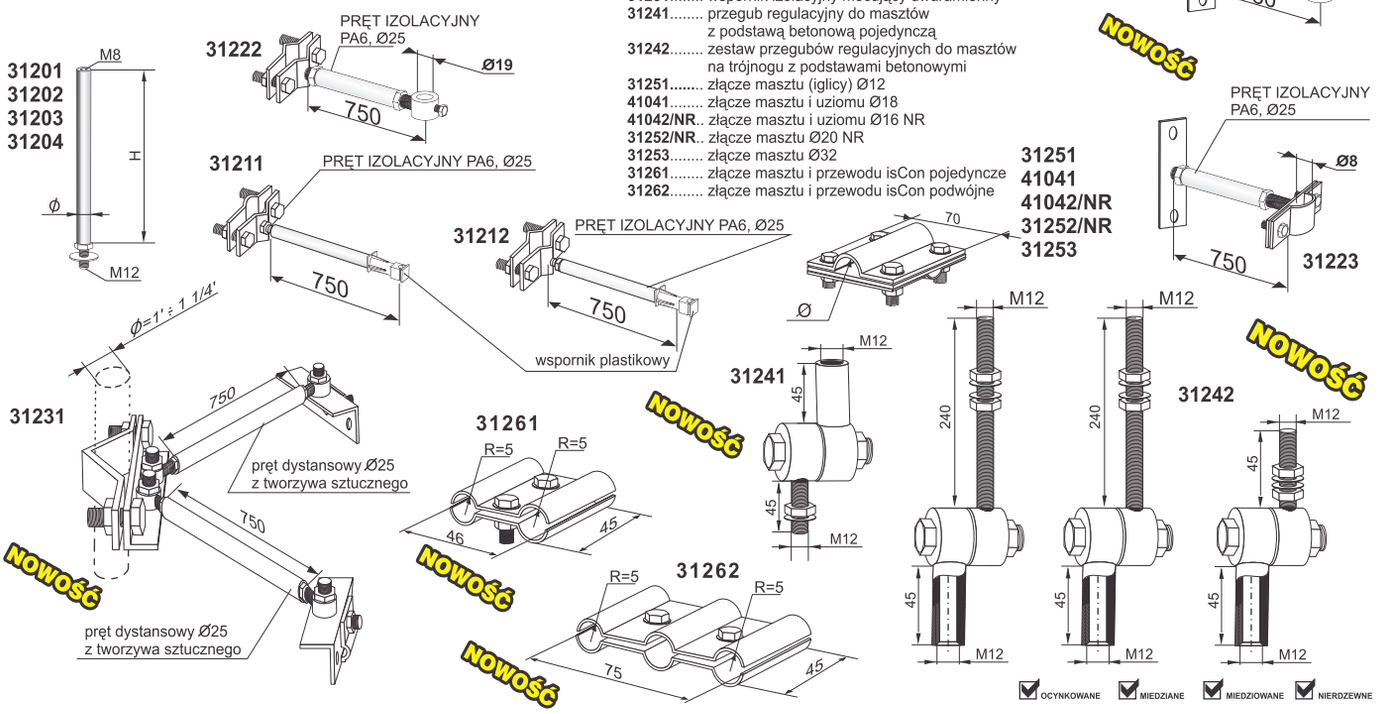

32 MASZT BEZ PODSTAWY

Mocowany do powierzchni pionowych budynku (ściany pionowe), gdzie nie można zastosować podstawy masztu. Sposób mocowania - do powierzchni pionowych za pomocą wsporników dystansowych (poz. 36021, 36031, 36041 - 36102).

32011..... H=3,0 mb
32021..... H=3,5 mb
32031..... H=4,0 mb
32041..... H=4,5 mb
32051..... H=5,0 mb
32061..... H=5,5 mb
32071..... H=6,0 mb
32081..... H=6,5 mb

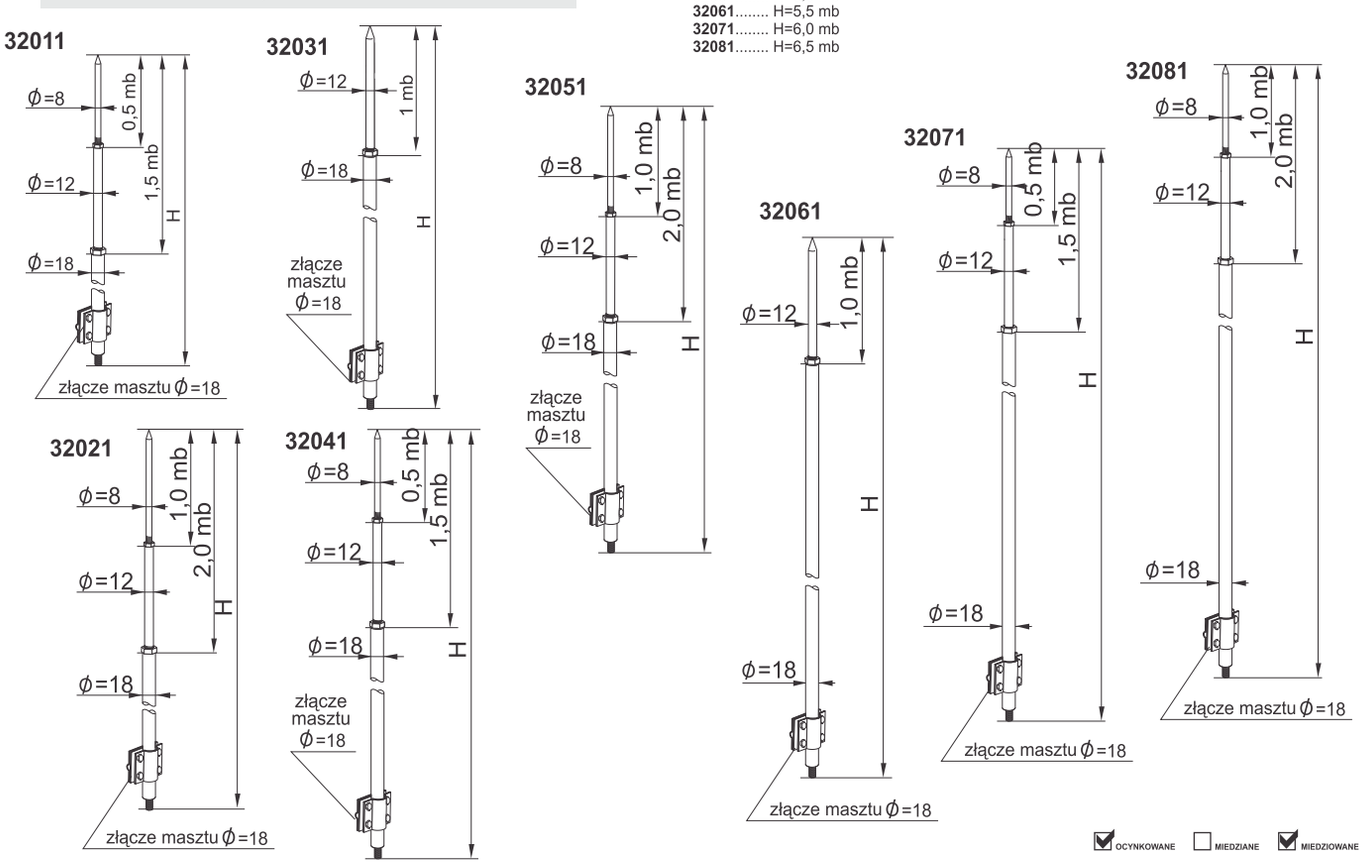

32 MASZT BEZ PODSTAWY DO PRZEWODU isCon

Służy do ocowania przewodu isCon do rury masztu za pomocą zaciskó plastikowych na odpowiednią wysokość zapewniającą ochronę odgromową obiektu.

32101.....H=2,25m
32111.....H=2,75m
32121.....H=3,25m
32131.....H=4,25m
32141.....H=5,25m
32151.....H=5,75m
32161.....H=6,25m

OCHRONA OBIEKTU BUDOWLANEGO

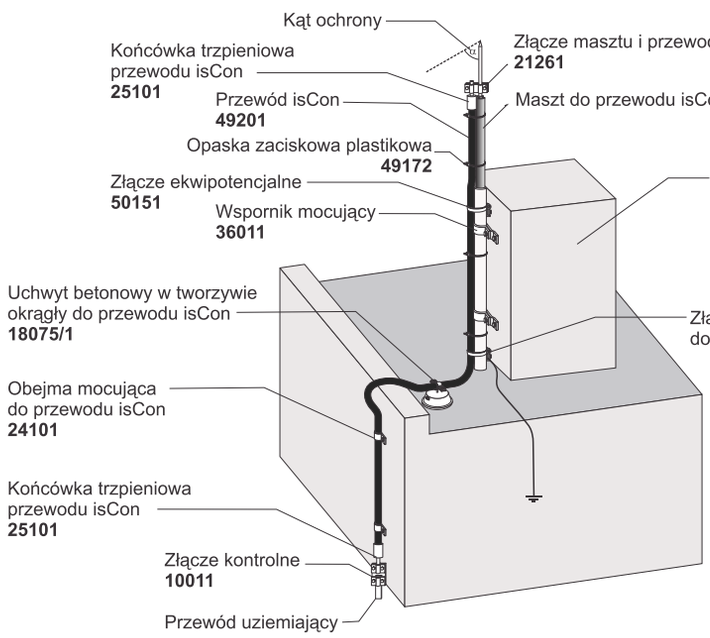

32101
32111
32121
32131

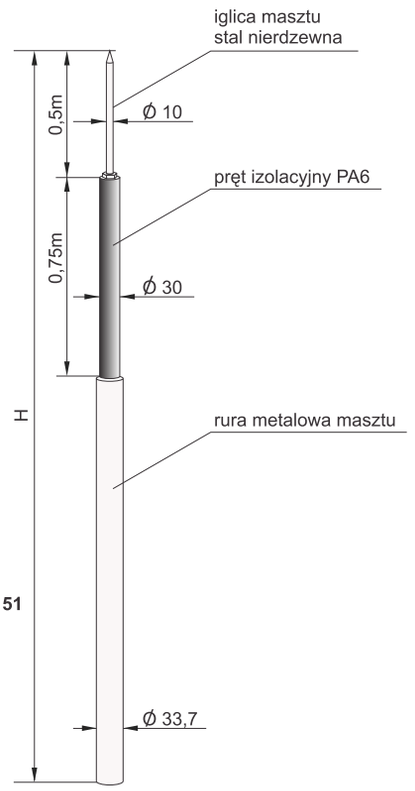

OCHRONA MASZTU ANTENOWEGO

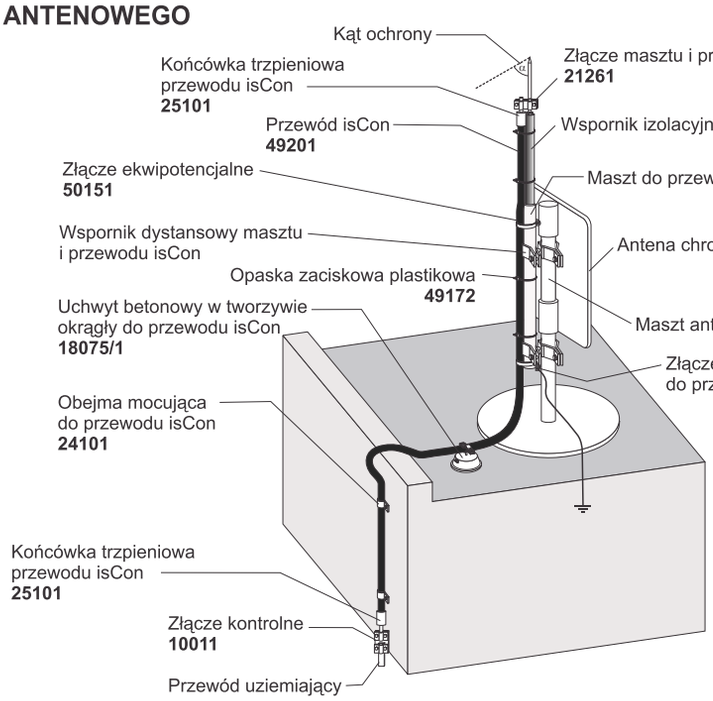

32141
32151
32161

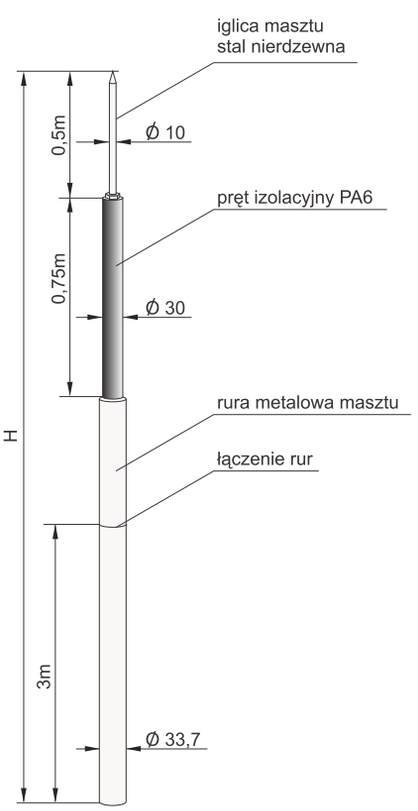

☑ OCYNKOWANE ☐ MIEDZIANE ☑ NIERDZEWNE

MASZTY ODGROMOWE

33 MASZT KOMINOWY

Służy do zabezpieczenia odgromowego komina lub innych elementów dachu. Mocowanie do pionowych powierzchni kołkami rozporowymi Ø12.

33011.....H=0,9 mb
33021.....H=1,4 mb
33031.....H=1,9 mb
33041.....H=2,4 mb

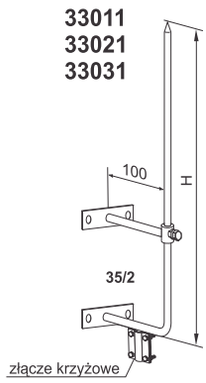

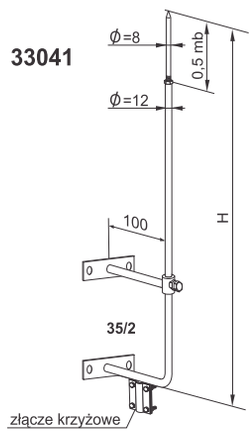

OCYNKOWANE ☐ MIEDZIANE ☑ MIEDZIOWANE

34 IGLICA MASZTU

Służy jako element końcowy masztu lub jako zwód pionowy do zabezpieczenia elementów dachu (element mocujący iglicy - wspornik odciągu masztu - poz. 36021, 36031, 36041 - 36102)

34011.....Ø12, H=0,5 mb
34012.....Ø8, H=0,5 mb
34021.....Ø12, H=1,0 mb
34022.....Ø8, H=1,0 mb
34031.....Ø12/8, H=1,5 mb
34041.....Ø12/8, H=2,0 mb
34051.....Ø12/8, H=2,5 mb

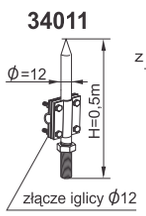

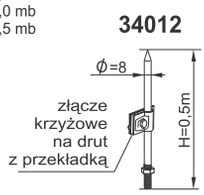

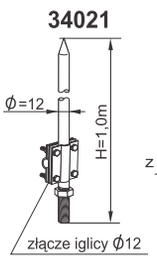

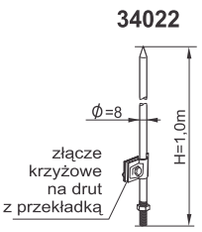

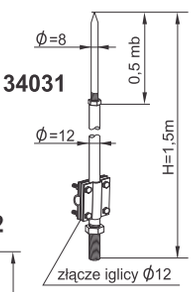

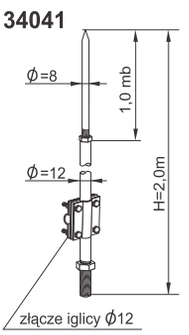

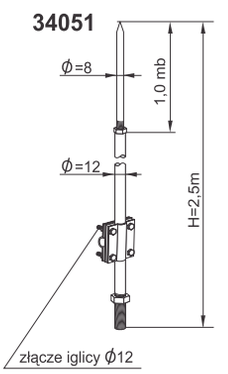

OCYNKOWANE ☑ MIEDZIANE ☐ MIEDZIOWANE

34 IGLICA MASZTU

Służy do zabezpieczenia odgromowego masztu antenowego o średnicy 1" ÷ 1,1/4". Odizolowanie elektryczne iglicy od masztu za pomocą prętów dystansowych z tworzywa sztucznego. Stosować do budynków o wysokości do 18m.

34101.....iglica masztu antenowego H=1,5 mb
34111.....iglica masztu antenowego H=2,0 mb
34121.....iglica masztu antenowego H=2,5 mb

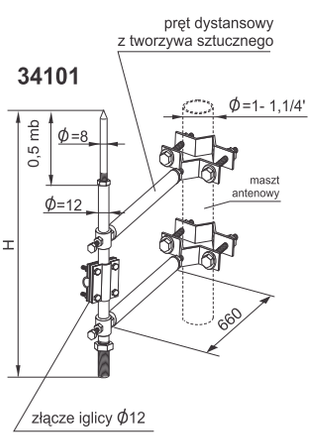

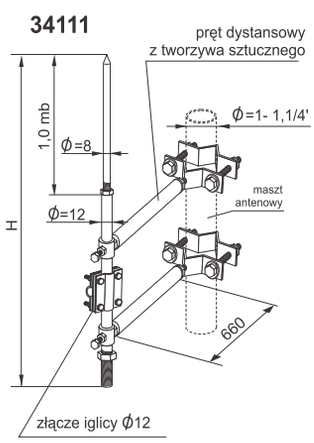

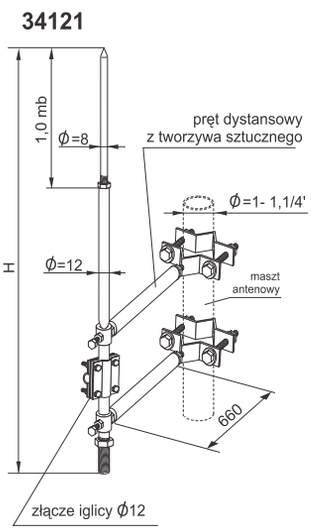

OCYNKOWANE ☑ MIEDZIANE ☐ MIEDZIOWANE

35 PODSTAWA MASZTU

Element masztu odgromowego służący do mocowania masztu do podłoża.

35011..... płytowa
35021..... trójnóg
35031..... trójnóg składany

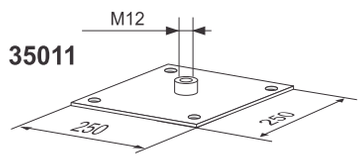

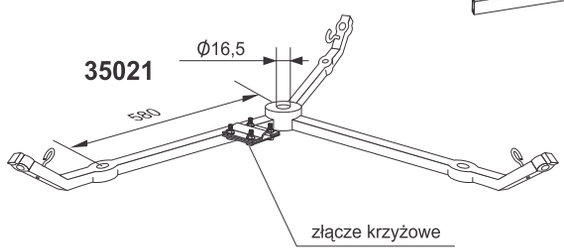

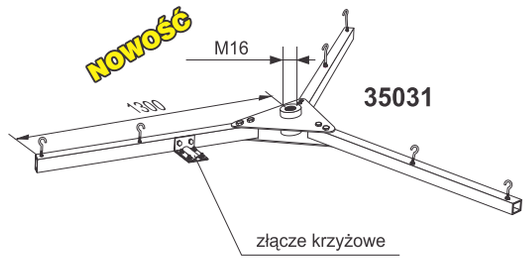

OCYNKOWANE ☐ MIEDZIANE ☑ MIEDZIOWANE

36 WSPORNIK MASZTU

Służy do mocowania elementów naciągowych masztu (linki odciągowe ze śrubami rzymskimi)
- płytka odciągowa prosta (poz. 36111)
- płytka odciągowa ze złączem krzyżowym (poz. 36121) - dodatkowe prowadzenie drutu

jako element mocujący dystansowy masztu, iglicy masztu do powierzchni płaskich
- wspornik dystansowy płaski (poz. 36021, 36031)
- wspornik mocujący L=100

jako element mocujący dystansowy masztu, iglicy masztu do rur stalowych
- wspornik dystansowy do rury (poz. 36041 do 36092)

36021.....dystansowy płaski L=130 - 200
36031.....dystansowy płaski L=250 - 320

36041/1a/1...dystansowy do rury 1", L=150
36041/1b/1...dystansowy do rury 1", L=250
36041/1a/2...dystansowy do rury 1,1/4", L=150
36041/1b/2...dystansowy do rury 1,1/4", L=250
***36041/1a**...dystansowy do rury 1,1/2", L=150
***36041/1b**...dystansowy do rury 1,1/2", L=250
***36041/2a**...dystansowy do rury 2", L=150
***36041/2b**...dystansowy do rury 2", L=250
***36041**.....dystansowy do rury 2,1/2", L=150
***36042**.....dystansowy do rury 2,1/2", L=250
***36051**.....dystansowy do rury 3", L=150
***36052**.....dystansowy do rury 3", L=250
***36061**.....dystansowy do rury 3,1/2", L=150
***36062**.....dystansowy do rury 3,1/2", L=250
***36071**.....dystansowy do rury 4", L=150
***36072**.....dystansowy do rury 4", L=250
***36081**.....dystansowy do rury 5", L=150
***36082**.....dystansowy do rury 5", L=250
***36091**.....dystansowy do rury 6", L=150
***36092**.....dystansowy do rury 6", L=250
36101.....płytka odciągowa prosta
36102.....płytka odciągowa ze złączem krzyżowym

wymiar nominalny rury	D[mm]
1"	33,7
1,1/4"	42,4
1,1/2	48,3
2"	60,3
2,1/2"	76,1
3"	88,9
3,1/2"	101,6
4"	114,3
5"	139,7
6"	159,0

36021
36031

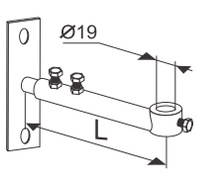

36041/1a/1
36041/1b/1
36041/1a/2
36041/1b/2
36041/1a
36041/1b
36041/2a
36041/2b
36041
36042
36051
36052
36061
36062
36071

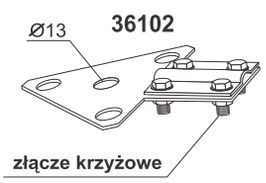

36072
36081
36082
36091
36092
36101
36102

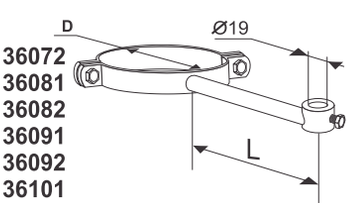

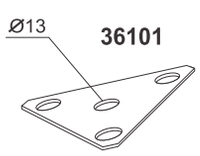

36 WSPORNIK MASZTU PRZEWODU isCon

Służy do mocowania masztu przewodu isCon do powierzchni płaskich (36012, 36035, 36036, 36037).

36011.....płaski przylgowy
36035.....płaski dystansowy L=80
36036.....płaski dystansowy L=130-200
36037.....płaski dystansowy L=250-320

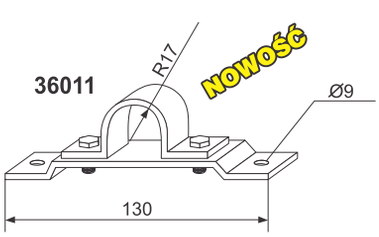

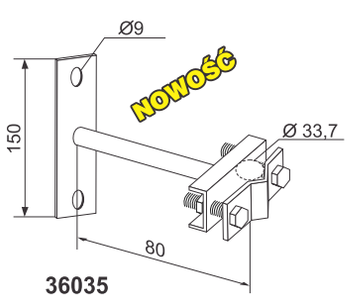

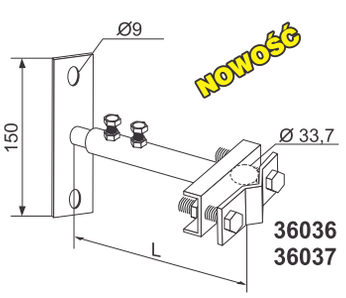

OCYNKOWANE ☐ MIEDZIANE ☑ MIEDZIOWANE

36 WSPORNIK MASZTU PRZEWODU isCon

Służy do mocowania masztu przewodu isCon do rury od 1" - 6".

36040/1a/1....przylgowy do rury D=(1"-1,1/4")
36040/1a.....przylgowy do rury D=1,1/2"
36040/1b.....przylgowy do rury D=2"
36040/4a.....przylgowy do rury D=2,1/2"
36040/5a.....przylgowy do rury D=3"
36040/6a.....przylgowy do rury D=3,1/2"
36040/7a.....przylgowy do rury D=4"
36040/8a.....przylgowy do rury D=5"
36040/9a.....przylgowy do rury D=6"

36041/1c/1...dystansowy L=80 do rury D=(1- 1,1/4")
36041/1c.....dystansowy L=80 do rury D=1,1/2"
36041/2c.....dystansowy L=80 do rury D=2"
36043.....dystansowy L=80 do rury D=2,1/2"
36053.....dystansowy L=80 do rury D=3"
36063.....dystansowy L=80 do rury D=3,1/2"
36083.....dystansowy L=80 do rury D=5"
36093.....dystansowy L=80 do rury D=6"

36041/1d/1..dystansowy L=130 - 200 do rury D=(1-1,1/4")
36041/1d....dystansowy L=130 - 200 do rury D=1,1/2"
36041/2d....dystansowy L=130 - 200 do rury D=2"
36044.....dystansowy L=130 - 200 do rury D=2,1/2"
36054.....dystansowy L=130 - 200 do rury D=3"
36064.....dystansowy L=130 - 200 do rury D=3,1/2"
36074.....dystansowy L=130 - 200 do rury D=4"
36084.....dystansowy L=130 - 200 do rury D=5"
36094.....dystansowy L=130 - 200 do rury D=6"

36041/1e/1..dystansowy L=250 - 320 do rury D=(1-1,1/4")
36041/1e....dystansowy L=250 - 320 do rury D=1,1/2"
36041/2e....dystansowy L=250 - 320 do rury D=2"
36045.....dystansowy L=250 - 320 do rury D=2,1/2"
36055.....dystansowy L=250 - 320 do rury D=3"
36065.....dystansowy L=250 - 320 do rury D=3,1/2"
36075.....dystansowy L=250 - 320 do rury D=4"
36085.....dystansowy L=250 - 320 do rury D=5"
36095.....dystansowy L=250 - 320 do rury D=6"

36040/1a/1
36040/1a
36040/1b
36040/4a
36040/5a
36040/6a
36040/7a
36040/8a
36040/9a

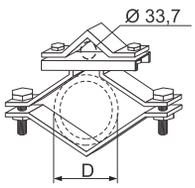

36041/1c/1
36041/1c
36041/2c
36043
36053
36063
36073
36083
36093

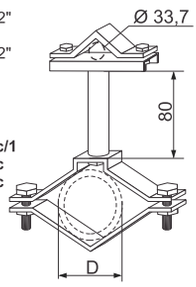

36041/1d/1
36041/1d
36041/2d
36044
36054
36064
36074
36084
36094

36041/1e/1
36041/1e
36041/2e
36045
36055
36065
36075
36085
36095

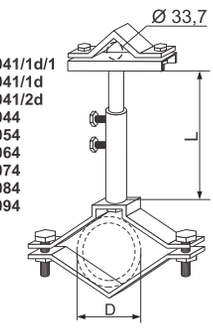

OCYNKOWANE ☐ MIEDZIANE ☑ MIEDZIOWANE

37 OBCIĄŻNIK BETONOWY

Służą jako element obciążający
- podstawy masztu (poz. 37011, 37031, 37042, 37061)
- odciągów masztu (trójnogu - poz .37021, 37022, 37041)
- uchwytów odgromowych płaskich (poz. 37051)
- zwodów podwyższonych (poz. 37062)
- masztów aluminiowych (poz. 37042, 37061)
- masztów na blachy faliste (poz. 37071)

37011..... podstawy płytowej masztu - 36 kG
37021..... trójnogu masztu pojedynczy - 36 kG
37022..... trójnogu masztu podwójny - 56 kG
37031..... podstawy płytowej masztu - 20 kG
37041..... trójnogu masztu pojedynczy - 20 kG
37042..... masztu aluminiowego - 20 kG
37051..... uchwytów odgromowych - 1kG
37061..... masztu aluminiowego - 12 kG
37062..... uchwytów do zwodów podwyższonych (poz. 18091, 18092) - 12 kG
37071..... cylindryczny 8kg
37081..... do korytek kablowych - 5 kG

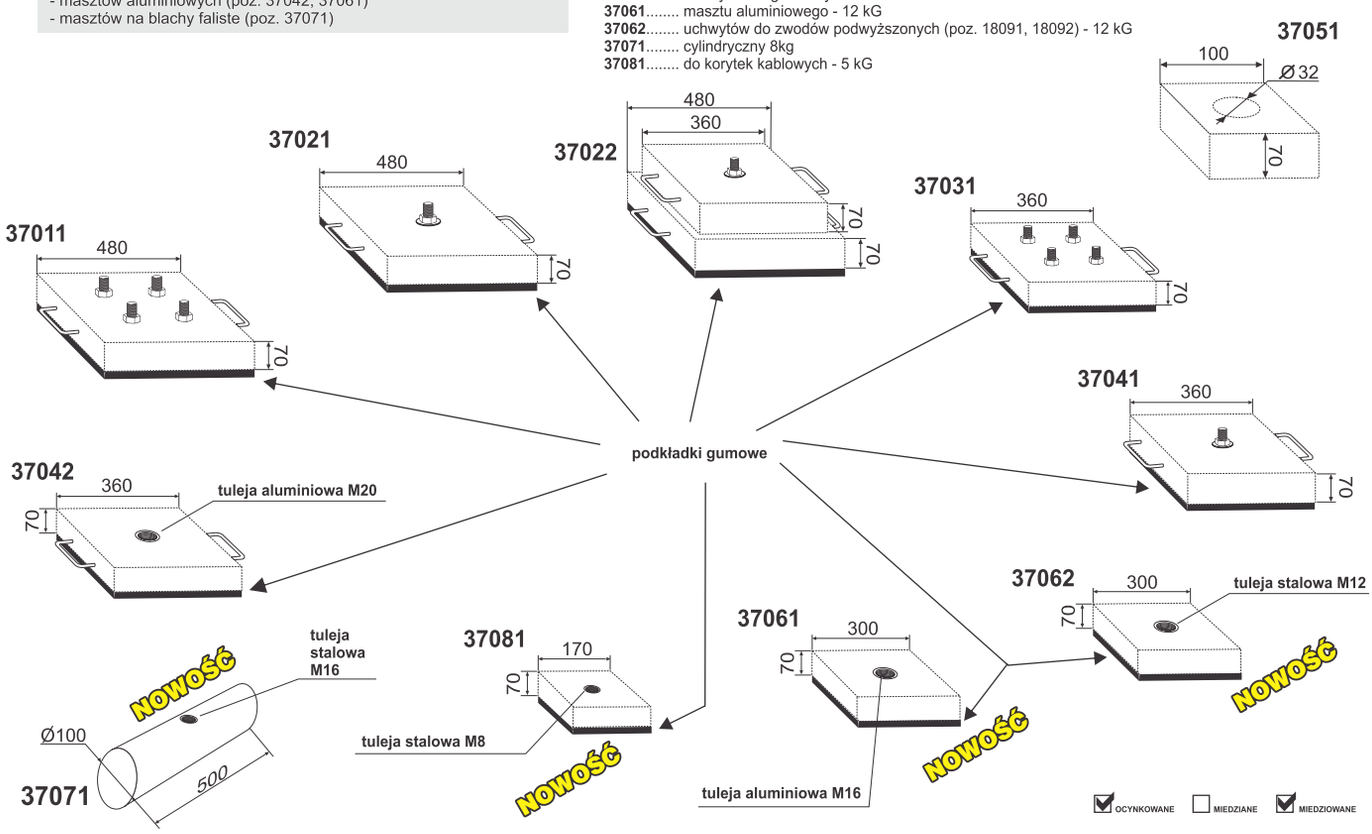

OCYNKOWANE ☐ MIEDZIANE ☑ MIEDZIOWANE

38 PRZEDŁUŻKA MASZTU ZE ZŁĄCZEM KRZYŻOWYM

Służy jako zakończenie górne masztu. Możliwość mocowania krzyżowo drutu odgromowego Ø6 - Ø8 tworzącego klatkę ochronną.

38011.....Ø12, H=5cm
38021.....Ø12, H=50cm
38031.....Ø18, H=100cm
38041.....Ø18, H=150cm

38011
38021
38031
38041

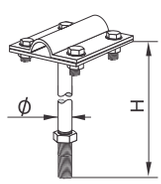

OCYNKOWANE ☐ MIEDZIANE ☑ MIEDZIOWANE

MASZTY ODGROMOWE

39 MASZT ZWODÓW

Stosowany do ochrony odgromowej pojedynczych elementów dachu (np sterownie) lub urządzeń znajdujących się na dachu (klimatyzatory, anteny talerzowe, itp). Kilka masztów tworzy klatkę ochronną lub sieć klatek ochronnych obejmujących całą powierzchnię dachu. Maszty do zwodów wysokich służą do prowadzenia zwodów na wysokości do 4,5m.

39011.....klatki ochronnej H=3,0 mb
39021.....klatki ochronnej H=3,5 mb
39031.....klatki ochronnej H=4,0 mb
39041.....klatki ochronnej H=4,5 mb
39051.....wysokich H=3,0 mb
39061.....wysokich H=3,5 mb
39071.....wysokich H=4,0 mb
39081.....wysokich H=4,5 mb

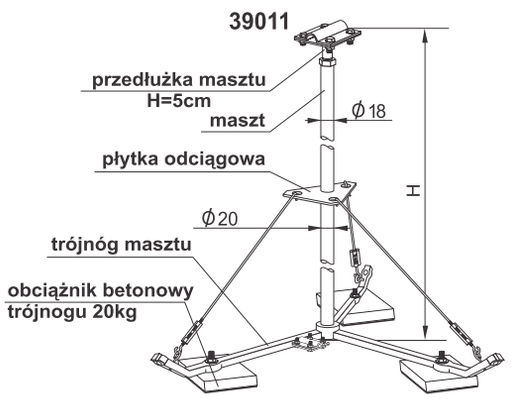

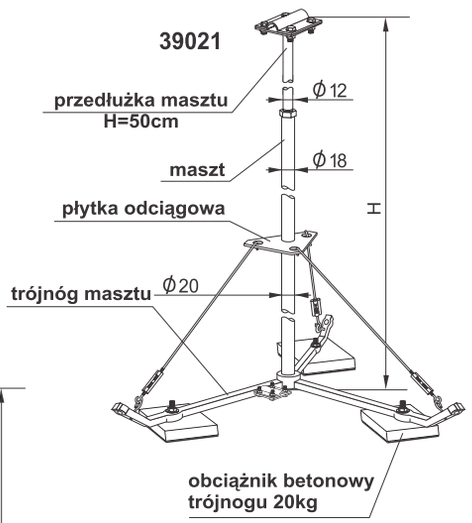

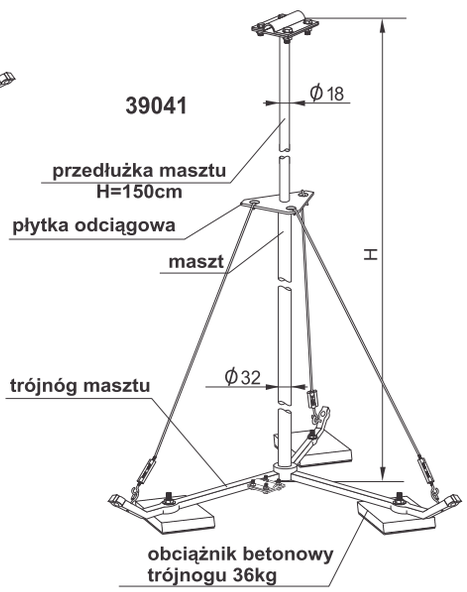

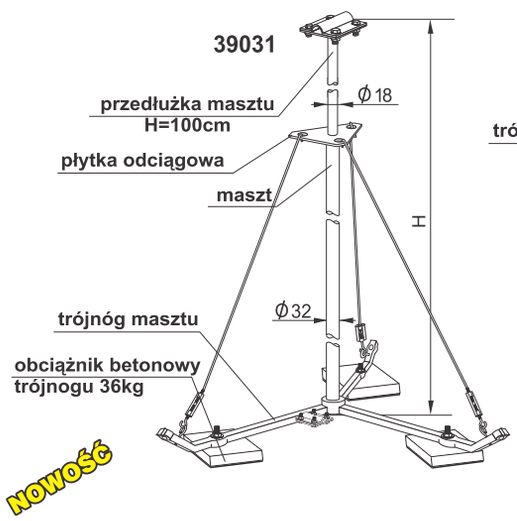

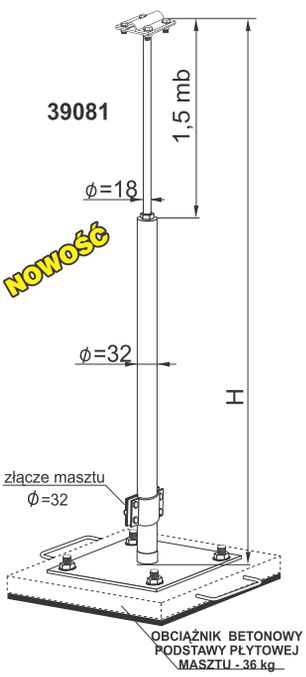

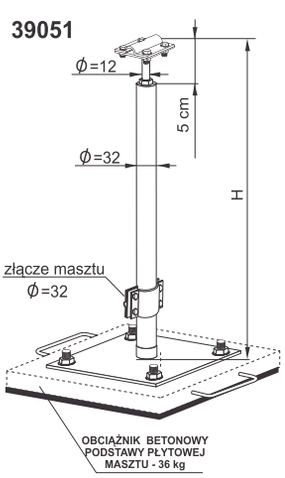

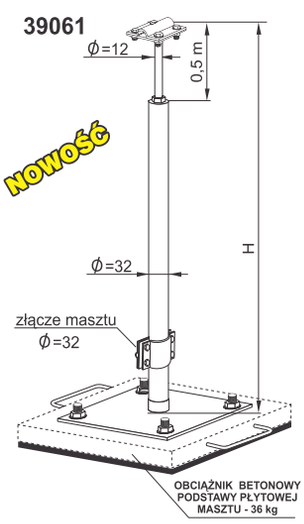

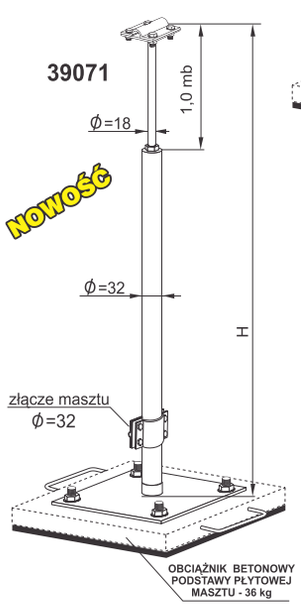

☑ OCYNKOWANE ☐ MIEDZIANE ☑ MIEDZIOWANE